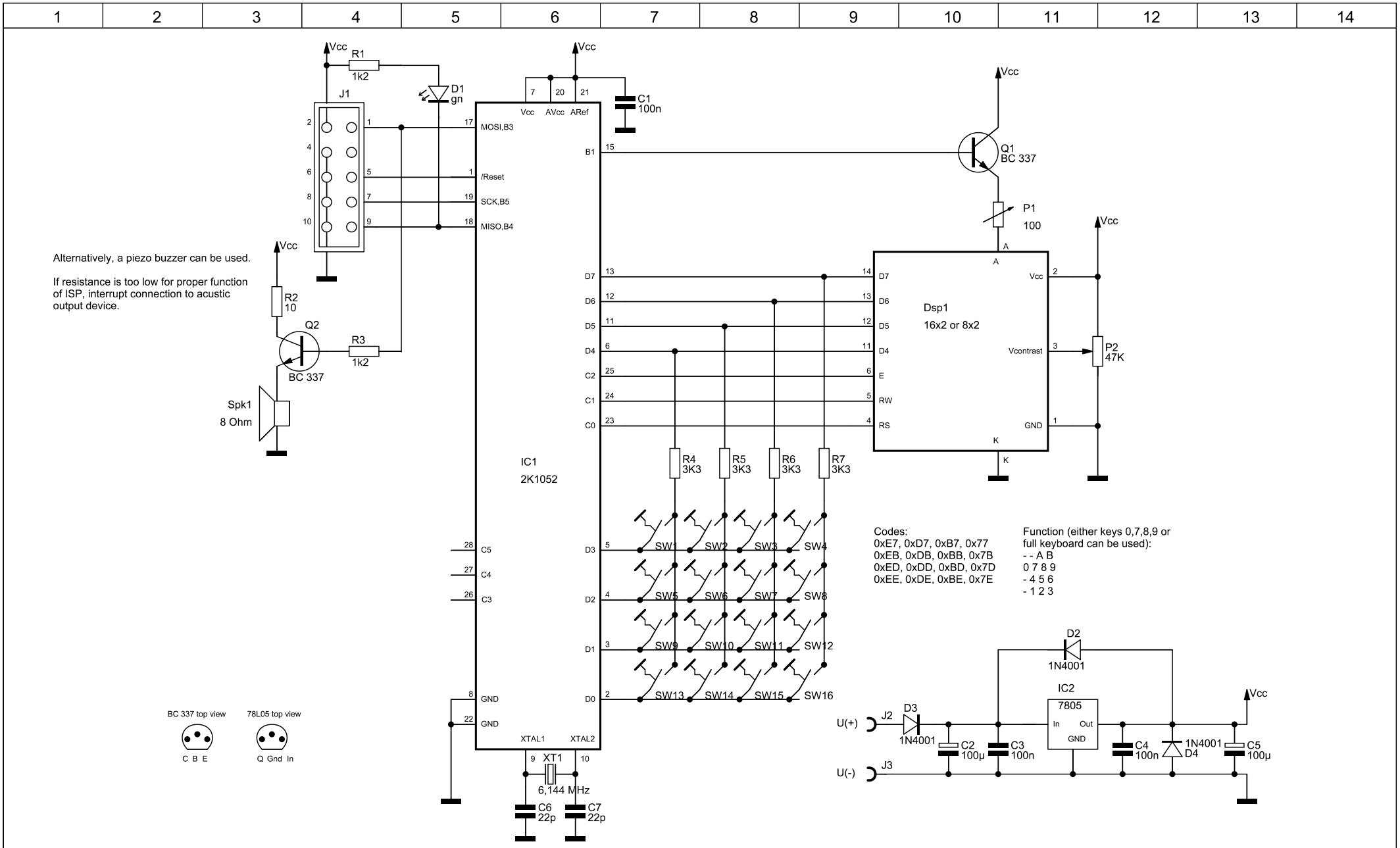

Änderungen			Name	Datum	Bezeichnung	Blatt
Name	Datum	gez.:	Ingo Klöckl	20.4.2005	2K1052 - Uhr mit LCD-Display/Keyboard	4
		gepr.:				
		Norm:			Zeichnungs-Nr.:	von 4