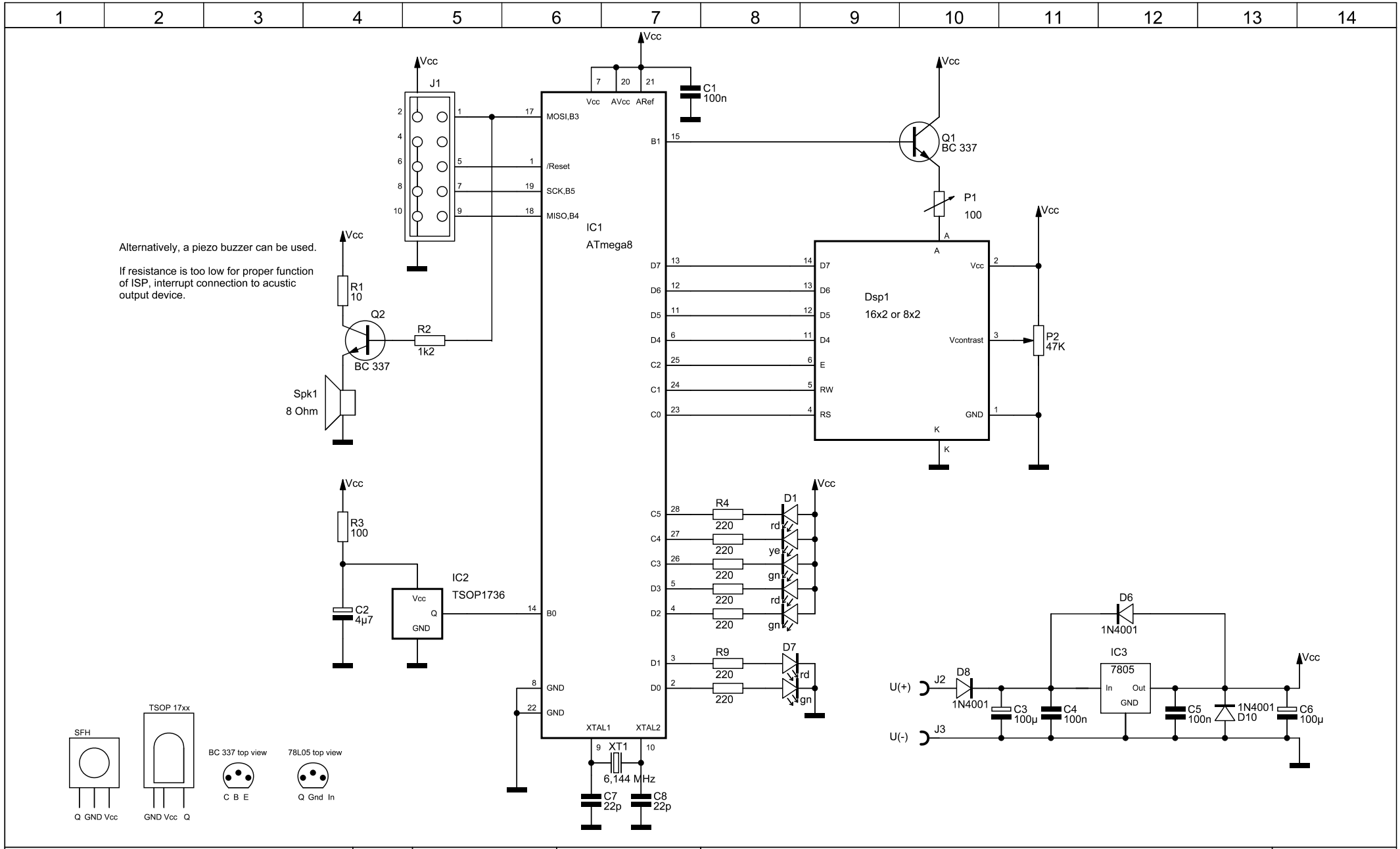

Änderungen			Name	Datum	Bezeichnung	Blatt
Name	Datum	gez.:	Ingo Klöckl	20.12.2007	Basisgerät LCD RC5	1
		gepr.:				
		Norm:			Zeichnungs-Nr.:	von 1